VEKA MOTION 82



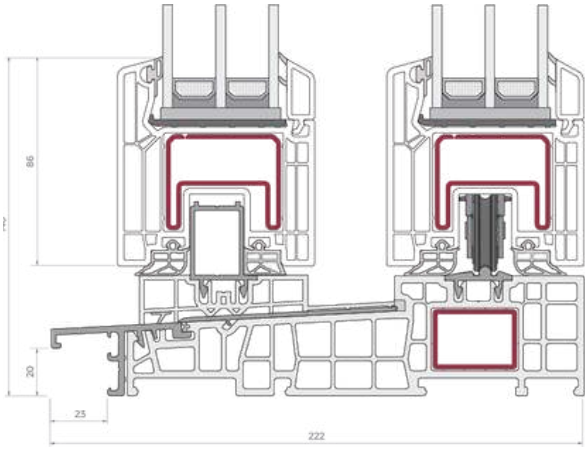

- **VEKAMOTION 82 brengt een grote hoeveelheid natuurlijk licht in huis, waardoor u aanzienlijke voordelen uit zonne-energie kunt halen en kostbare warmte kunt besparen tijdens de koudere periodes van het jaar.**
- De vaste vleugel van de VEKAMOTION 82 is slechts 86 mm hoog.
- Een geavanceerd afdichtingssysteem **beschermt** de leefruimte betrouwbaar **tegen kou, vocht en tocht**.
- Wordt gebruikt om ruimtelijke elementen te creëren met veel glas.
- Het systeem maakt uitsluitend gebruik van kwaliteitsprofielen klasse A volgens DIN EN 12608.
- Hoge inbraakwerendheid.

Technische Specificaties:

Termische Isolatie **1,4 W/m²K***

Inbouw Diepte **194 mm**

Kamers **7/5**

Glasdikte **tot 54 mm**

Glaspakket **HR++ of HR+++**

Max. vleugelgewicht **250 kg**

* 1,40 Uw voor Ug = 0,5. De bovenstaande Uw-waarde geldt voor een referentievenster met afmetingen van 3500 x 2300 mm.



VEKAMOTION 82

VEKAMOTION 82 is een systeem gebaseerd op moderne technologieën, waarmee grote deuren gemaakt kunnen worden met gebruikmaking van smalle profielen. Het is een constructie die voldoet aan de hoogste eisen van architecten, aannemers en investeerders.
Dankzij de nieuwe kunststof dorpel in het systeem, het kan de overgang drempelloos worden uitgevoerd, terwijl toch een maximale energie-efficiëntie behouden blijft.

Perfect Kozijnen