Salamander Evolution Drive 82



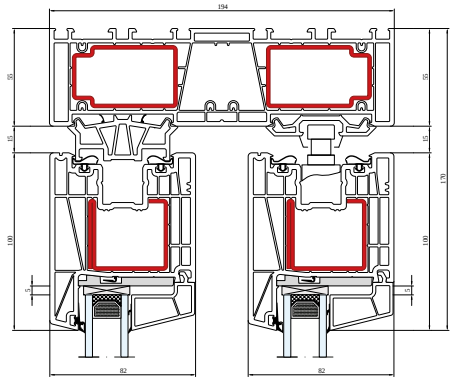

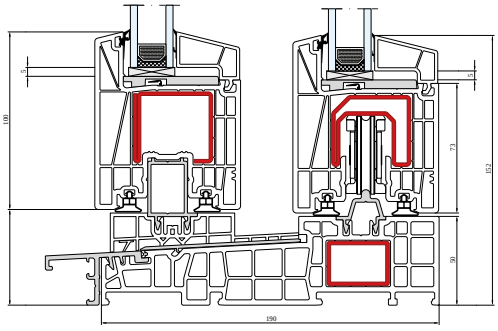

- **EvolutionDrive 82 is een combinatie van moderne technologie, esthetiek en gebruiksgemak. De perfecte oplossing voor iedereen die functionaliteit verwacht, zonder in te leveren op design en energie-efficiëntie.**
- **Grote keuze aan kleuren** en structuren – inclusief houtachtig, mat, metaalachtig.
- **Ergonomische bediening** – eenvoudige beweging van zelfs grote vleugels.
- **Effectieve bescherming** tegen omgevingsgeluid.
- **Toepassingen:** moderne eengezinswoningen, appartementen met toegang tot terras, balkon, tuin, commerciële voorzieningen, hotels, restaurants.
- **Optioneel:** lage drempel.

Technische Specificaties:

Inbouw Diepte **194 mm**

Kamers **5**

Sporen **1-2**

Glasdikte **tot 54 mm**

Glaspakket **HR++ of HR+++**

Max. vleugelgewicht **200 kg**

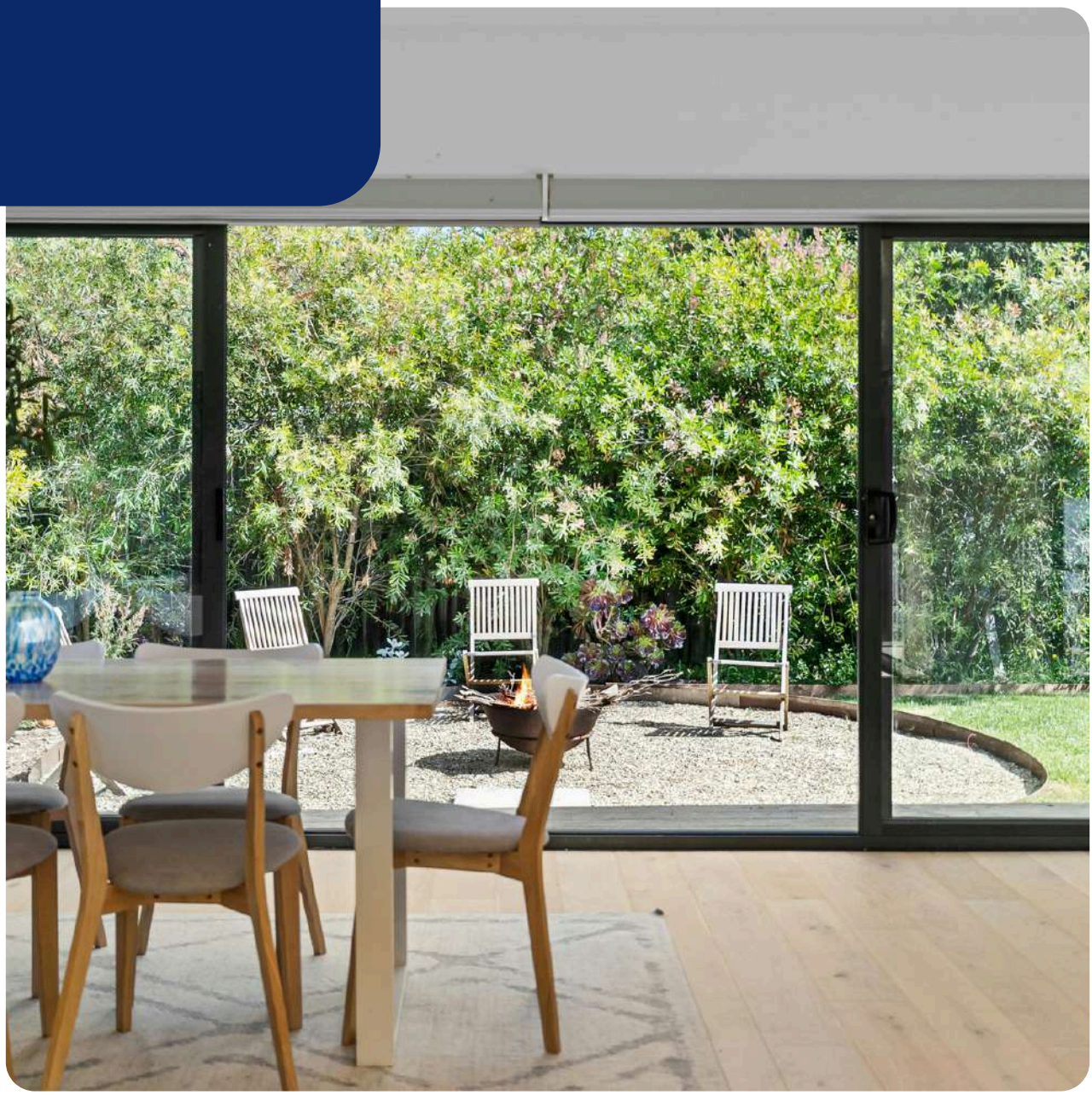

EvolutionDrive 82

Salamander EvolutionDrive 82 – Elegantie en energiezuinigheid in een schuifsysteem. Dit is een geavanceerd premium schuifdeursysteem, ontwikkeld door Salamander met veeleisende gebruikers en moderne architectonische ontwerpen in gedachten. Het systeem onderscheidt zich door een modern design en de mogelijkheid om grote, panoramische glaspartijen te creëren die binnen met buiten verbinden.

Perfect Kozijnen