Aluplast Smart Slide



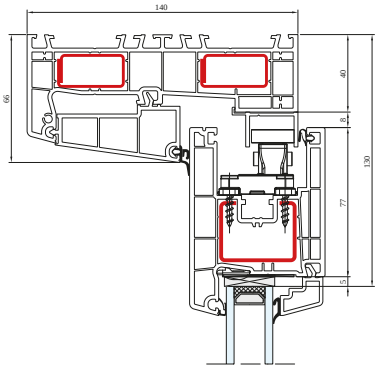

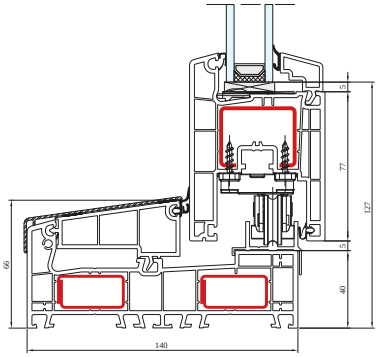

- **Smart-Slide van Aluplast biedt een uitstekende balans tussen esthetiek, prestaties en gebruiksgemak – een slimme keuze voor moderne woonomgevingen.**
- **Eenvoudige bediening** – soepel schuiven en krachtig sluiten met één hand.
- Design **classic-line**.
- Veiligheidsopties beschikbaar met meerpuntssluiting en versterkte profielen.
- Compact en ruimtebesparend ontwerp – **ideaal voor kleinere ruimtes.**
- **Toepassingen:** balkondeuren of terrasdeuren.

Technische Specificaties:

Inbouw Diepte **140 mm**

Sporen **1**

Systeem uitgerust met **TPE-afdichtingen**

Glasdikte **tot 42 mm**

Glaspakket **HR++ of HR+++**

Max. afmeting van de vleugel - **1500 x 2300 mm**

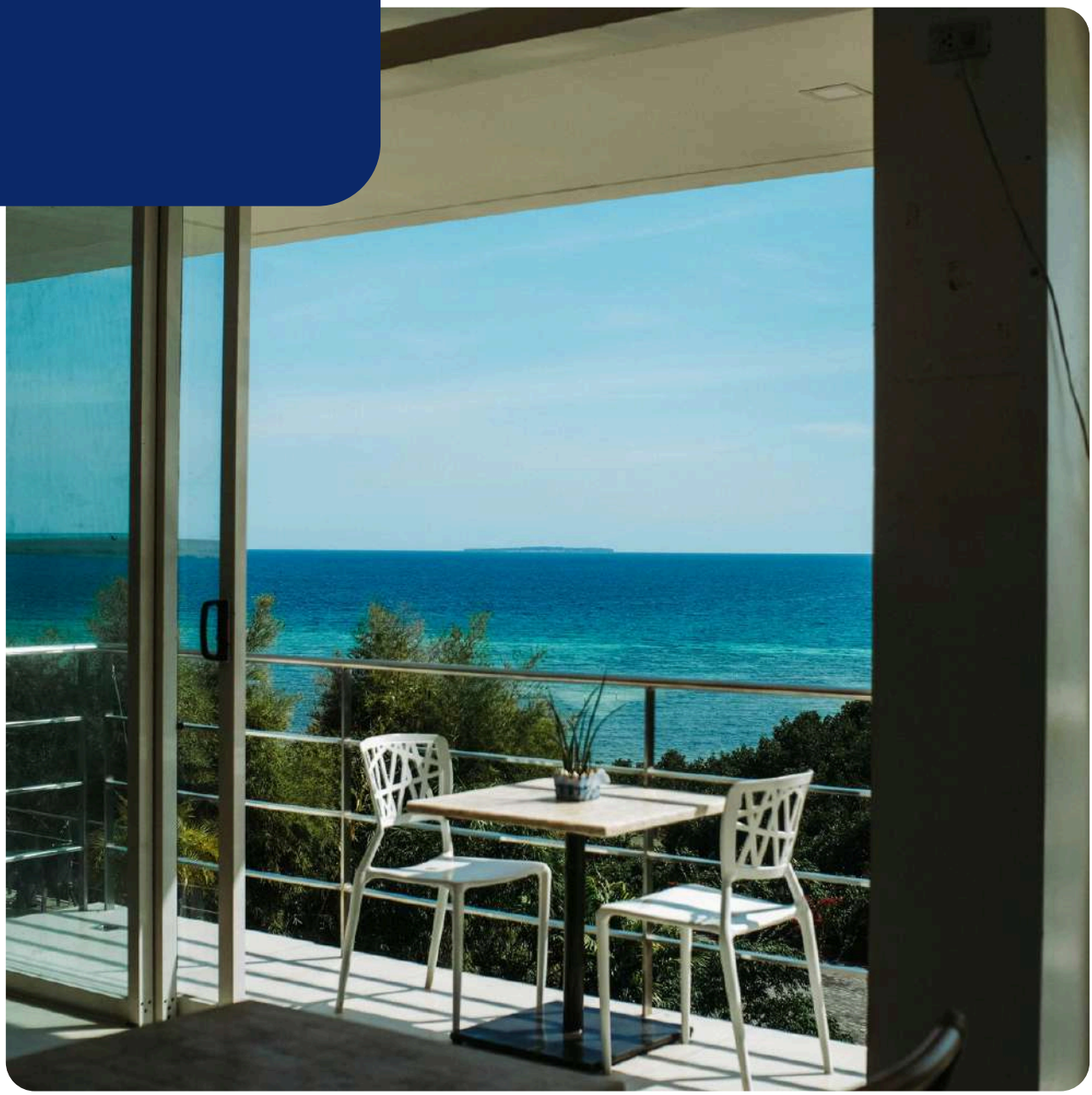

Aluplast Smart Slide

Aluplast Smart-Slide – Slim schuifsysteem met maximaal comfort. Het is een innovatief kunststof schuifsysteem dat uitblinkt in eenvoud, energie-efficiëntie en modern design. Dankzij zijn slimme sluitmechanisme en geoptimaliseerde constructie is Smart-Slide de ideale oplossing voor balkondeuren, tuindeuren of grotere openingen, waarbij comfort en gebruiksgemak centraal staan.

Perfect Kozijnen